SAMOZAMYKAJĄCA BATERIA PIONOWA

F5SM1001 | 2030036163

GRUPA PRODUKTÓW : **Armatura umywalkowa** | RODZINA PRODUKTÓW : **Armatura samozamykająca** | GRUPA ARTYKUŁÓW : **F5SM1001 ++** | LIFECYCLE : **New** | LINIA PRODUKTÓW : **F5**

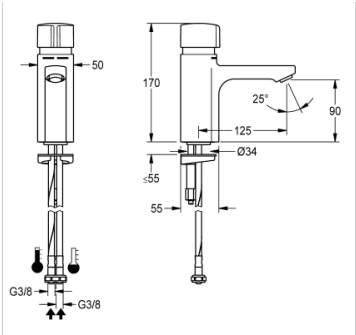

F5S-Mix Samozamykająca bateria pionowa DN 15 z mieszaczem, do umywalek. Samozamykający kartusz ceramiczny FRAMIC, sterowany hydraulicznie, łatwy w serwisowaniu, eliminujący ryzyko stagnacji wody, z tarczami ceramicznymi, zamykający się samoczynnie, funkcjonowanie niezależne od ciśnienia roboczego dzięki konstrukcji zapewniającej rozdzielenie mediów. Czas wypływu regulowany bezstopniowo. Z regulowanym ogranicznikiem temperatury zabezpieczonym przed przekręceniem. Do podłączenia do ciepłej i zimnej wody za pomocą wężyków ze zintegrowanymi zaworami zwrotnymi i sitkami. Całość wykonana z metalu, korpus mosiężny polerowany, powłoka chromowana. Perlator z zabezpieczeniem antykradzieżowym, kształt SLIM, ze zintegrowanym regulatorem przepływu 5,0 l/min.

DANE TECHNICZNE	
waga brutto	1,76 kg
waga netto	1,66 kg
zasada funkcjonowania	samozamykający hydraulicznie
sposób mieszania	tak
rodzaj montażu	TAPHOLE
rodzaje baterii	PILLAR-TAB
normatywny wypływ zimnej wody	0,07 litrów na sek.
normatywny wypływ ciepłej wody	0,07 litrów na sek.
bezciśnienowy	nie
czas przepływu możliwy do ustawienia	tak
średnica nominalna	DN 15
materiał złączki	mosiądz
maksymalny czas przepływu	60,00 sek.
wymagane ciśnienie robocze	0,50 bar
minimalny czas przepływu	5,00 sek.
wyłączenie awaryjne	nie
długość wylewki	125,00 mm
wykończenie powierzchni	chromowany
dezynfekcja termiczna	nie
natężenie przepływu przy ciśnieniu 3 bar	0,08 litrów na sek.
średnica dopływu	G3-8
izolacja akustyczna	nie
ATT-WS-HYGIENE-FLUSH	NO

SAMOZAMYKAJĄCA BATERIA PIONOWA

F5SM1001 | 2030036163

GRUPA PRODUKTÓW : **Armatura umywalkowa** | RODZINA PRODUKTÓW : **Armatura samozamykająca** | GRUPA ARTYKUŁÓW : **F5SM1001 ++** | LIFECYCLE : **New** | LINIA PRODUKTÓW : **F5**

AKCESORIA

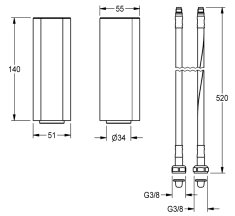

COKÓŁ

2030041519