RADA 722M

BIMETALL-THERMOSTAT FÜR DUSCHEN

- Geeignet und zugelassen für den maritimen Einsatz auf Schiffen
- Einstellbare Temperaturbegrenzung
- Abgang wahlweise nach oben oder unten
- Dreifuß-Montageplatte für Wandmontage

TECHNISCHE DATEN

Materialien:	Messing, verchromt/Kunststoff
Anschlüsse:	½", DN 15 Innengewinde
Fließmenge:	23 l/min. bei 3 bar (ohne Durchflussbegrenzung)
Min. Betriebsdruck:	0,5 bar
Max. Betriebsdruck:	8 bar

MASSZEICHNUNG IN MM

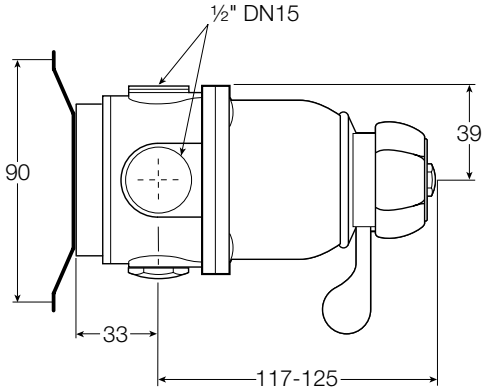

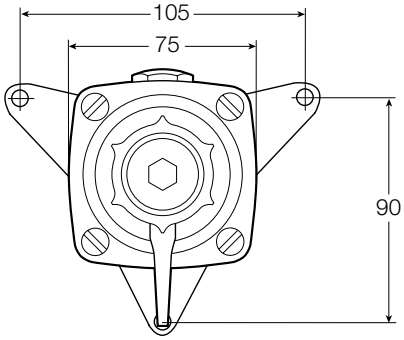

ARTIKELNUMMER

Rada 722M	13 6303 08